Dátum 02/2016
Číslo FE076
Autor Jaap Sloff

Combi- lopata

+ + + momentálne k dispozícii + + +

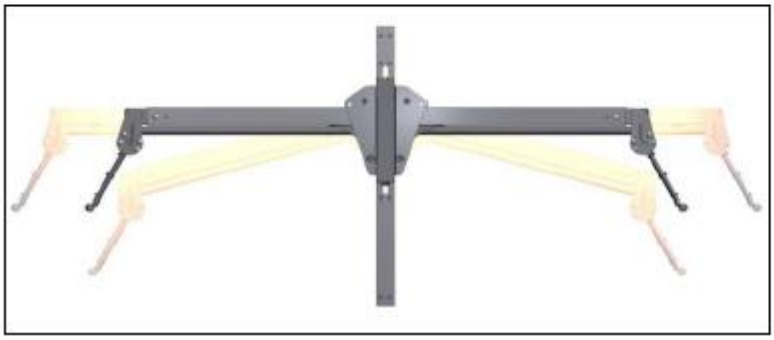

Combi- lopata je lopata na vytláčanie hnojovice z maštalí s voľným ustajnením dojníc. Predchádzajúci model bol prepracovaný a vyznačuje sa teraz komplet novým a vylepšeným prevedením. Je ešte robustnejší a s vysokou efektivitou zabezpečuje vždy čisté hnojné chodby.

S mnohostrannosťou Combi- lopaty a jej modulárnou stavbou, je táto lopata vhodná skoro pre všetky podniky s chovom dojníc. Podľa konfigurácie maštale a zhromažďovaného množstva hnojovice, môžu byť ramená lopaty polohované rovno, alebo pod uhlom 15°. Obidve sklopné ramená je možné individuálne prispôsobiť šírke hnojnej chodby.

S ponúkanými opciami je možné Combi- lopatu integrovať do systémov s reťazou alebo rôznymi typmi lán, a do chodieb s vodiacou drážkou, alebo bez vodiacej drážky.

Marketingová informácia

Cieľová skupina

- Podniky, ktoré budujú nové maštale pre voľné ustajnenie dojníc všetkých veľkostí.
- Podniky, ktoré majú v maštaliach pre voľné ustajnenie dojníc už nainštalované systémy na vytláčanie hnoja, či už lanové alebo reťazové.

Výhody pre zákazníka

- Nové lepšie a robustnejšie prevedenie, kompletne s pozinkovanej ocele, s lepšou ochranou proti korózii a dlhšou životnosťou.
- Combi- lopata a jej modulárna stavba umožňujú výber špeciálnych opcií výbavy, pre perfektné prispôsobenie konkrétnym podmienkam.
- Ramená lopaty je možné individuálne nastaviť, aby sa perfektne prispôsobili konzistencii a/alebo množstvu hnojovice, ktoré je v hnojnej chodbe konkrétneho podniku.

Rovná pozícia

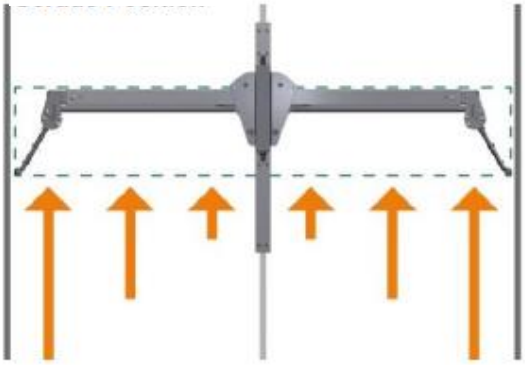

Optimálne vhodná, keď v priestore prepadu je málo miesta, lebo lopata je rovná a teda kratšia. Pri použití vo vodiacej drážke sa odporúča rovná pozícia, aby sa počas čistenia zabezpečila čo najvyššia stabilita.

15° pozícia

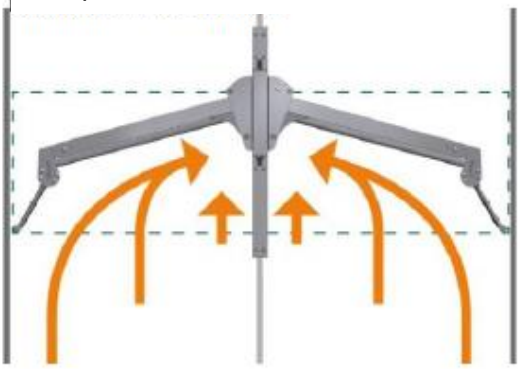

Konfigurácie v 15° uhle zabezpečuje stabilnú pozíciu lopaty, pretože hnojovica je rovnomerne odvádzaná do stredu chodby, kde sa uplatňuje ťažná sila..

- Combi- lopata nie je pre zvieratá nebezpečná. Nemá žiadne ostré hrany, kde by sa mohli zvieratá poraniť.
- Vyžaduje minimálne nároky na údržbu.
- Vyznačuje sa jednoduchou montážou. Kompletizačné diely sú balené setoch.

Všeobecné informácie o produkte

- Combi- lopata je dodávaná s vymeniteľnými mäkkými polyuretánovými stierkami pre optimálne čistenie všetkých typov podláh. Je možné dodať stierky aj z tvrdého plastu alebo ocele.
- Combi- lopata je štandardne vybavená sklopnými ramenami. Obidve ramená je možné ručne sklopiť smerom do stredu chodby, pokiaľ je potrebný prejazd cez chodbu nejakým mechanizmom, alebo keď je potrebné použiť v chodbe nejaké iné zariadenie. Keď sa lopata pohne, ramená sa automaticky narovnajú do pracovnej pozície.

- Combi- lopata pracuje efektívne, ako na rovnej podlahe hnojnej chodby, tak aj na podlahe hnojnej chodby so spádom smerom do stredu.

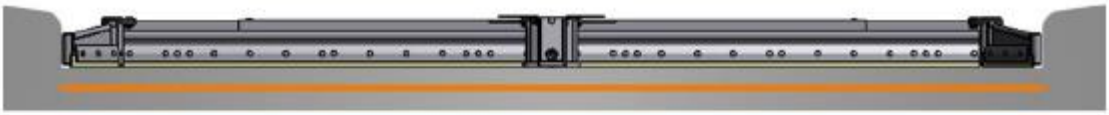

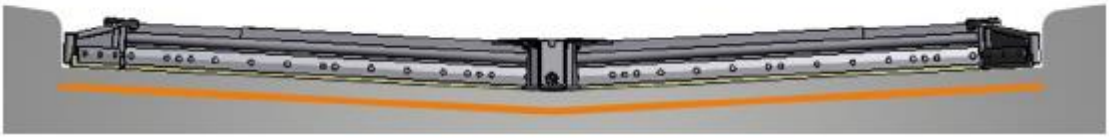

- Combi- lopatu je možné kombinovať zo všetkými momentálne ponúkanými reťazovými a lanovými pohonmi GEA. Nie je ju možné použiť s hydraulickým pohonom.
- Je vhodná pre hnojné chodby so šírkou 1,8 až 5 m, a má 40 alebo 70 cm dlhé koncové klapky.

Prevedenia a objednávacie čísla

Combi- lopatu je možné konfigurovať cez Sales+. Pri otázkach sa prosím obráťte na GEA podporu predaja.